Aktor TR201, TR501 och TR270

Ref.nr	TR201	TR501	TR270D	TR271D	TR210
Spenningsforsyning	230V~ 50Hz ± 15%				
Innganger		1, for potensialfrie kontakter			
Utganger Type	µ 16A 230 V~ AC1 potensialfri kontakt	µ 10A 230 V~ AC1	µ 16A 230 V~ AC1	Dimmer	Dimmer
Kontaktbelastning ved:					
• Glødelamper	2300 W	1500 W	2300 W	20 … 300 W	20 … 200 W
• 230V halogenlamper	2300 W	1500 W	2300 W	20 … 300 W	20 … 200 W
• Lavvolt halogen med konvensjonell transformator	1600 VA	800 VA	1600 VA	20 … 200 VA	20 … 200 VA
• Lavvolt halogen med elektronisk transformator	1200 VA	800 VA	1200 VA	20 … 200 VA	20 … 200 VA
• Duokoblede lysrør	20 x 36 W maks 120 µF	11 x 36 W maks 47 µF	20 x 36 W maks 120 µF		
Tilkobling Flertrådet Massiv	1 … 6 mm² 1,5 … 10 mm²				
Sendefrekvens	868,3 MHz	868,3 MHz	868,3 MHz		
Rekkevidde Innendørs Utendørs	maks. 30 m maks 100 m				
Driftstemperatur	0°C til +45°C	0°C til +45°C	0°C til +45°C	0°C til +35°C	0°C til +45°C
Lagringstemperatur	-20°C til +70°C	-20°C til +70°C	-20°C til +70°C	-20°C til +60°C	-20°C til +60°C
Kapslingsgrad	IP30	IP30	IP30	IP30	IP30
Måldata H x B x D	48 x 53 x 30 mm	48 x 53 x 30 mm	98 x 40 x 54 mm	98 x 40 (80) x 54 mm	48 x 53 x 38 mm

Aktor TR201: 1-kanal 16A

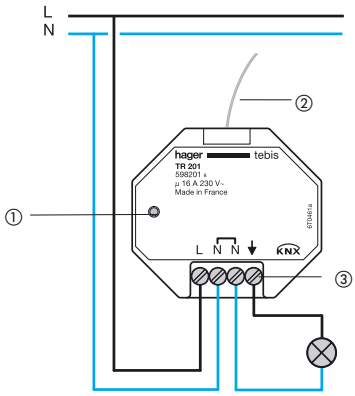

① LED for indikering av overføring
② Antenne
③ Tilkoblinger
L = fase 230V~
N = N-leder
↓ = Utgang

1-kanals aktor/2-kanals sensor TR501

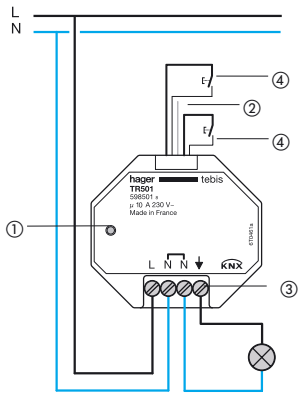

① LED for indikering av overføring
② Antenne
③ Tilkoblinger
L = fase 230V~
N = N-leder
↓ = Utgang
④ Tilkoblingsledning

Uttaksadapter 16A

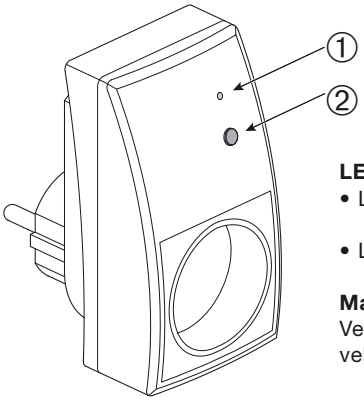

LED indikering ①
- LED ① **lyser:**
  Kontakten lukket
- LED ① **slukket:**
  Kontakten åpen

Manuellknapp ②
Ved ett trykk på knappen ② veksler kontaktens tilstand.

1-kanals dimmer TR210

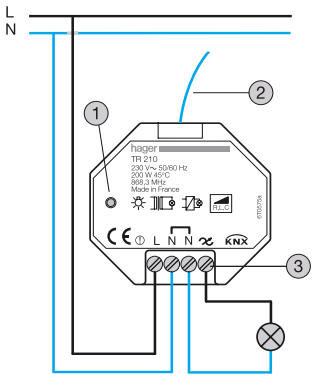

① LED for indikering av overføring
② Antenne
③ Tilkoblinger
L = fase 230V~
N = N-leder
↓ = Utgang